# Uputa za ugradnju

HR

## T200-P1-D-Vm-L01120-O20 M

za dimovodne cijevi Ø80 i
Ø100 mm sa silikonskom brtvom

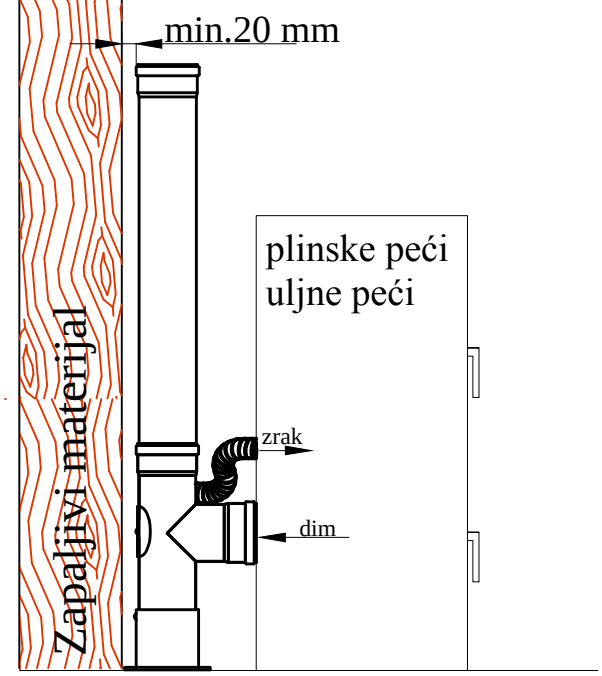


## T600-N1-D-Vm-L01120-G375 NM

za dimovodne cijevi Ø80 i
Ø100 mm bez brtve

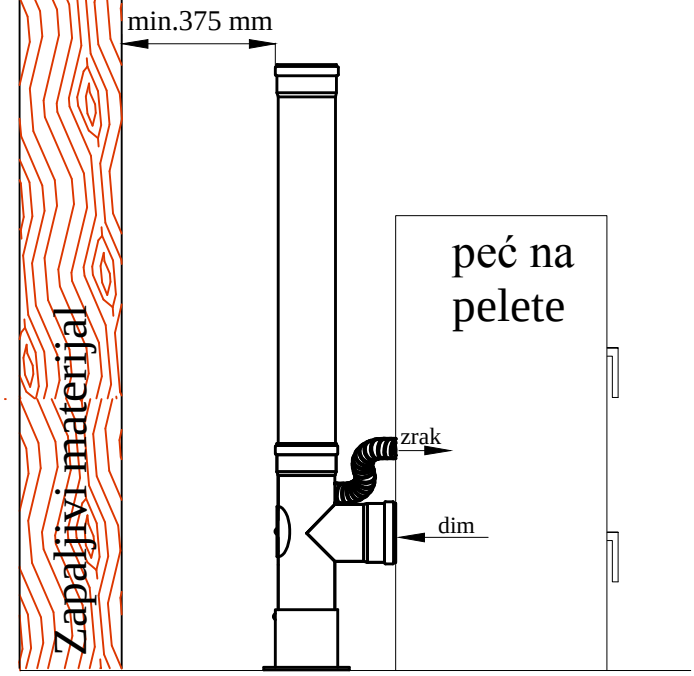


## T600-N1-D-Vm-L01120-G375 NM

za dimovodne cijevi Ø80 i Ø100 mm
uz upotrebu toplinske zaštite

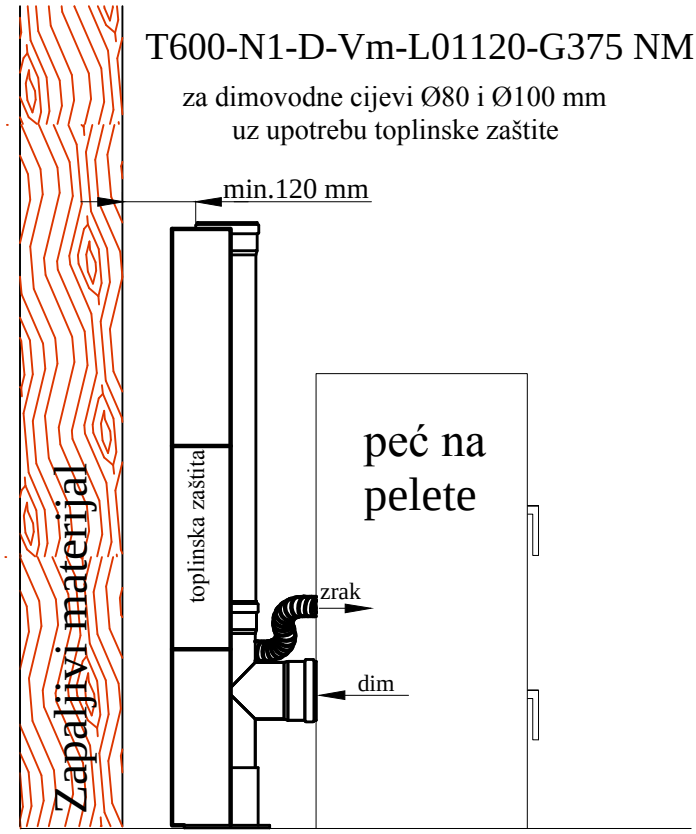


## T600-N1-D-Vm-L01120-G375 NM
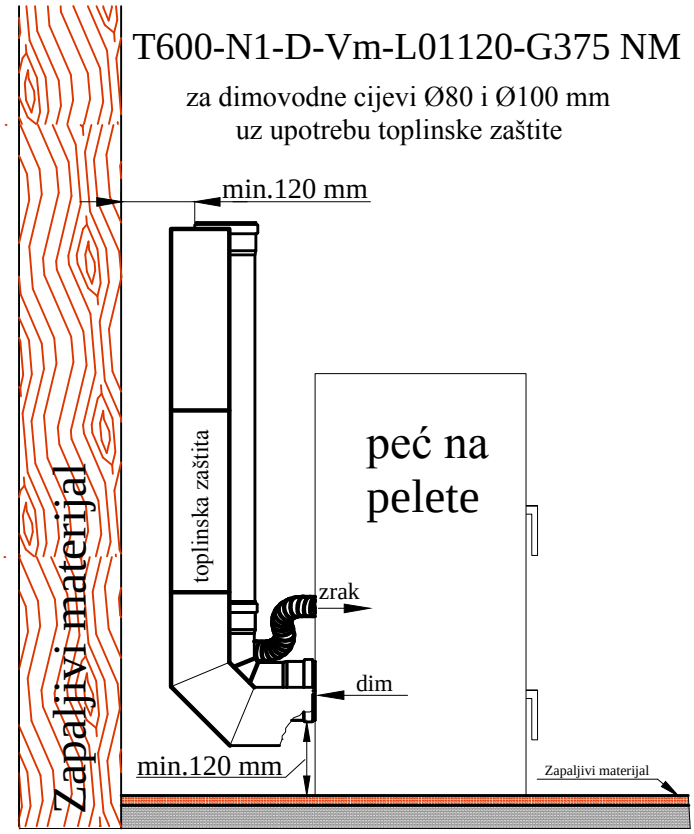
za dimovodne cijevi Ø80 i Ø100 mm
uz upotrebu toplinske zaštite